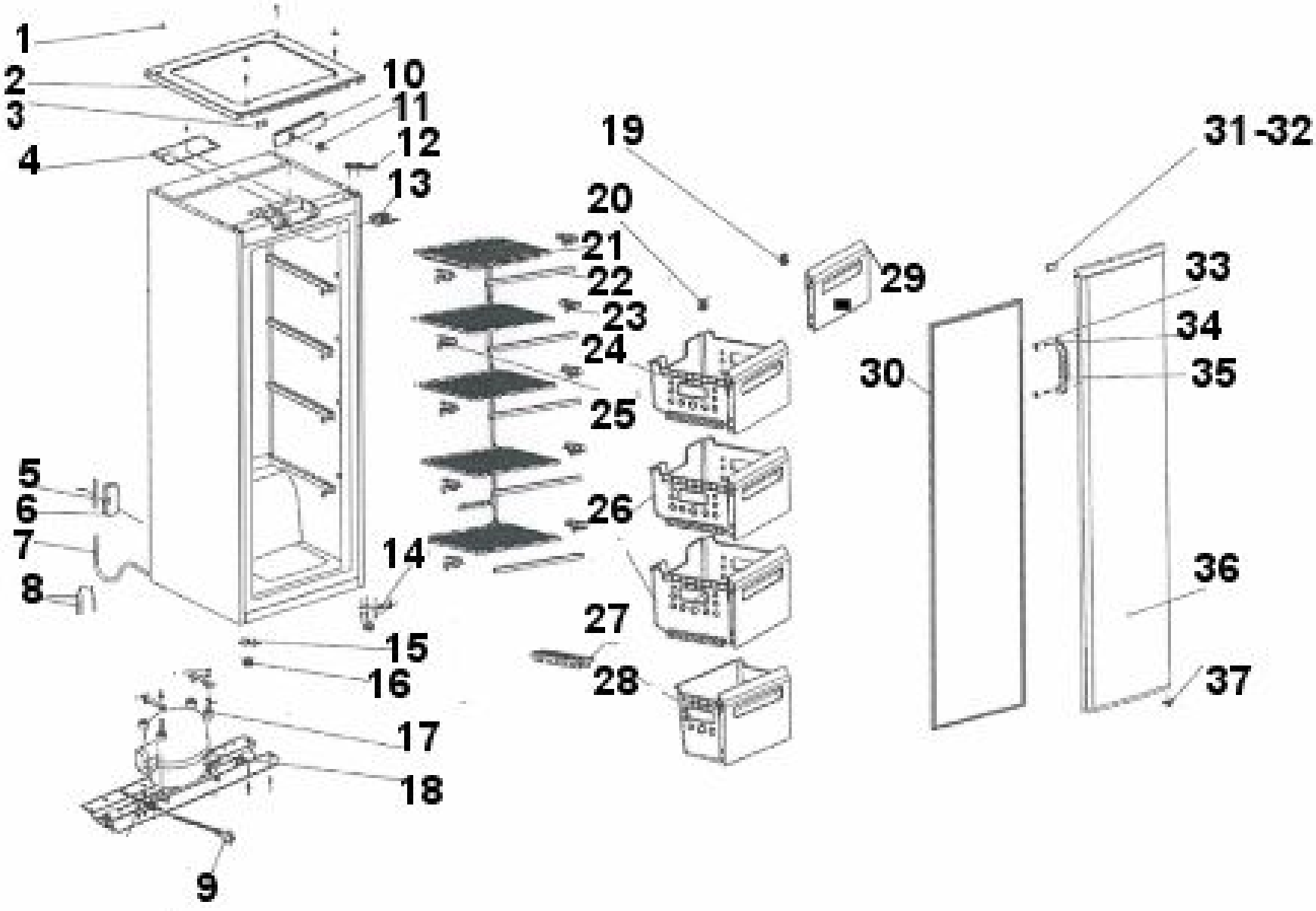
1
2
3
4
10
11
12
13
19
20
21
22
23
24
25
26
27
28
29
31-32
33
34
35
30
36
37
5
6
7
8
14
15
16
17
18
9